TALANQUERA SOL

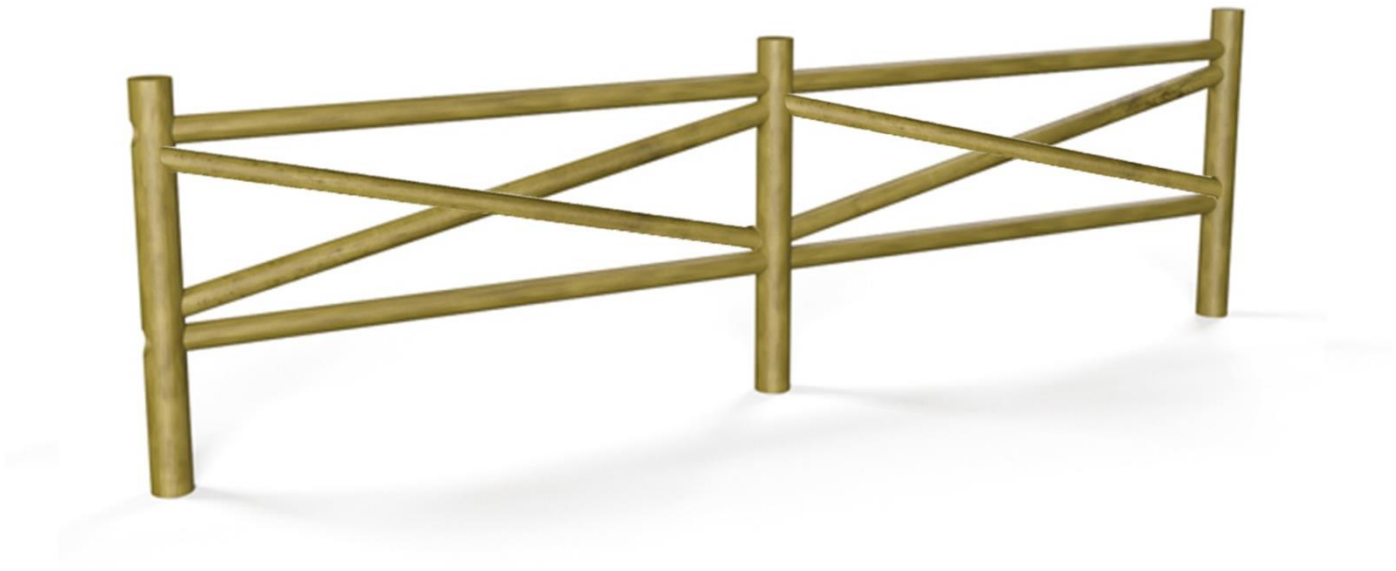

DESCRIPCIÓN:
Valla talanquera en módulos de madera de pino de dos metros.

MATERIALES:
Postes verticales de diámetro 100mm, travesaños de diámetro 80mm.
Fabricado en madera de pino sueco tratado en autoclave nivel IV.

ANCLAJE:
Empotramiento en el suelo.

Calle Álamo, 123 Pol.Ind.Nicomedes García
40140 Valverde del Majano (Segovia)
Tel.: +34 921 42 97 54
www.myparque.com E-mail: comercial@myparque.com
MYPARQUE Empresa Certificada en ISO 9001, 14001 y 45001

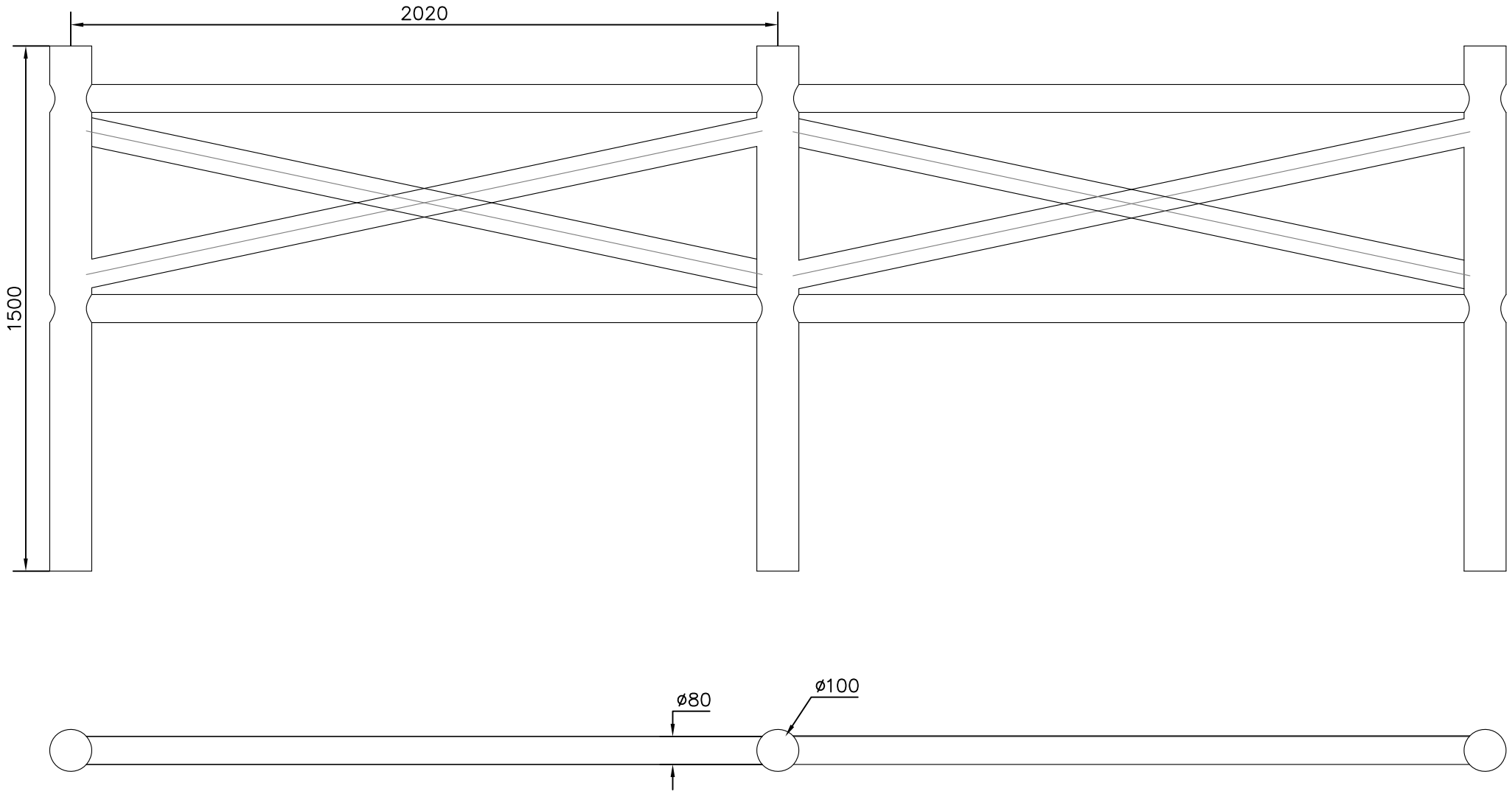

MOBILIARIO RÚSTICO – TALANQUERA SOL

Cotas en mm.

17/06/2024

myparque®
mobiliario urbano y parques de castilla, s.l.u.