Banco de pesas

FIT W 02



DESCRIPCIÓN:
- Indicado para el desarrollo muscular de los brazos.
- Favorece la fuerza y coordinación de la parte interna del cuerpo.
- Pesas de 5 kg y 10 kg.
- Nº de usuarios: 1 usuario de +140cm de alto.
- Altura de caída 45,6cm.

FORMA DE USO:
- El usuario debe colocar el peso que el determine correcto para la realización del ejercicio. Una vez que la máquina tiene el peso correcto, debe agarrar el manillar estirar los brazos hacia arriba y posteriormente flexionar.

MATERIALES:
- Tubo principal de acero galvanizado y sección cuadrada 120x120mm. de 3mm. de espesor lacado al horno.
- Rodamientos: bolas rígidas con carrera reforzada en ambas caras.
- Tubo de acero galvanizado de sección cuadrada de 45x45mm. con 3mm. de espesor.
- Planchas de polietileno de alta densidad de 15 mm de espesor y protección UV.
- Piezas de agarre están fabricadas en caucho, consiguiendo por diseño una superficie antideslizante.
- Tornillería de acero inoxidable.

DIMENSIONES:
- Estructura: 0,98x2x1,48m.
- Área de seguridad: 3,98x5,02m, es decir, 18m^2.

ANCLAJES:
- El sistema de fijación al terreno se realizará mediante pernos de anclaje con taco químico de diámetro 12mm, longitud 260mm y métrica M12.

Calle Álamo, 123 Pol.Ind.Nicomedes García
40140 Valverde del Majano (Segovia)
Tel.: +34 921 42 97 54
www.myparque.com E-mail: comercial@myparque.com
MYPARQUE Empresa Certificada en ISO 9001, 14001 y 45001

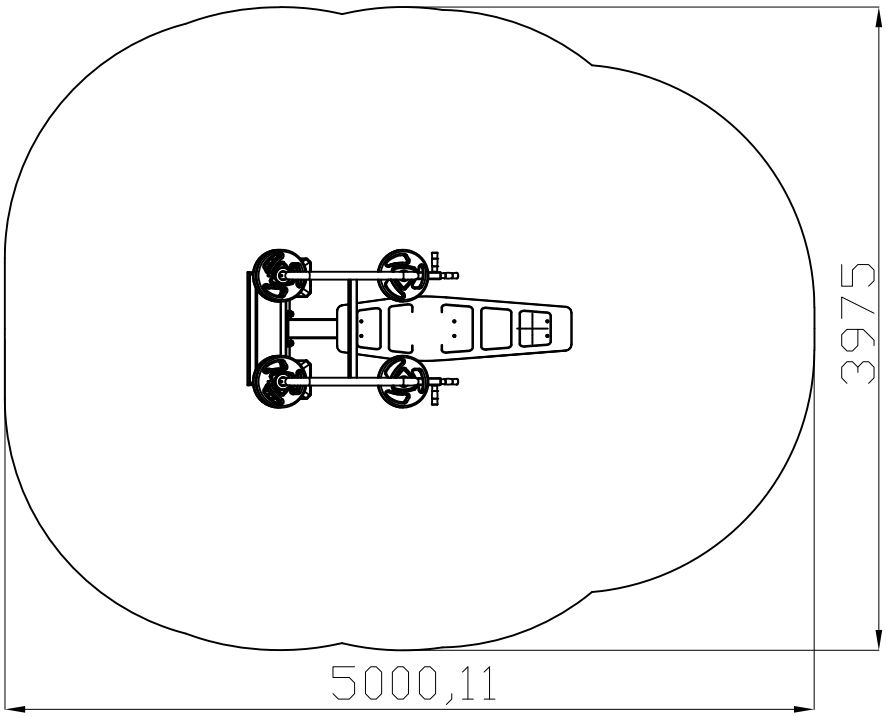

PLANTA CON ÁREA DE SEGURIDAD

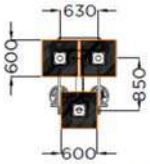

DIM: 1100 x 600 x 600 mm

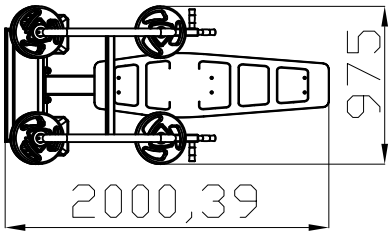

PLANTA

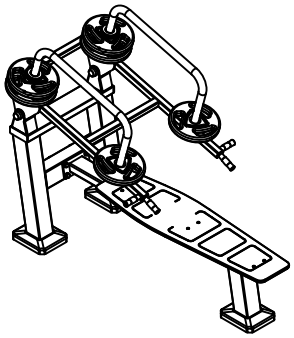

VISTA ISOMÉTRICA

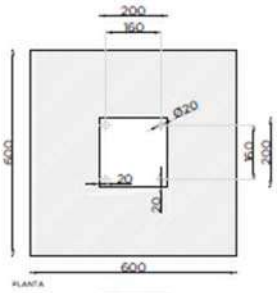

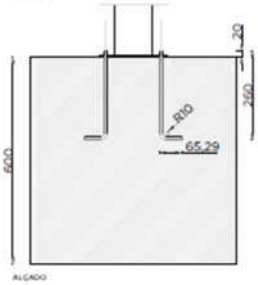

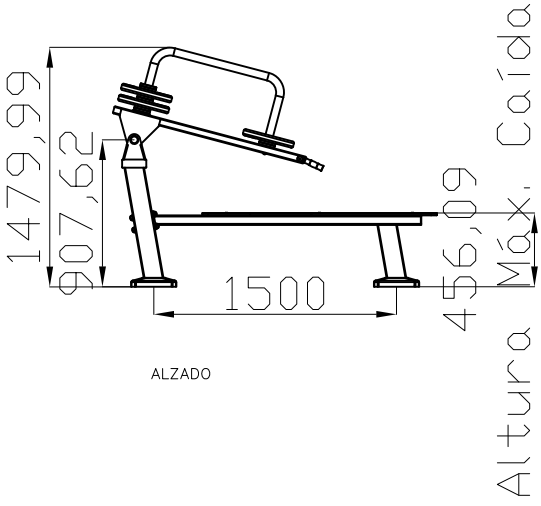

ALZADO

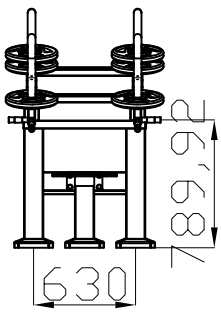

VISTA LATERAL



FITNESS – BANCO DE PESAS

Cotas en mm.

05-11-2026

myparque®
mobiliario urbano y parques de castilla, s.l.u.